CZ

gramino

STOJAN S REGULÁTOREM VÝKONU K LIHOVÉMU VAŘIČI EMO · NÁVOD K POUŽITÍ

# EMO Outdoor Origami

**DŮLEŽITÉ UPOZORNĚNÍ**

Před použitím si pozorně přečtěte tento manuál, který slouží jako doplněk k manuálu lihového vařiče EMO. Dobře se seznamte s výrobkem a osvojte si zacházení s ním. Tento stojan s regulátorem výkonu je určen pouze pro použití s lihovým vařičem EMO. Nesprávné používání může uživateli způsobit vážné zranění. Toto zařízení nebylo testováno v žádné autorizované technické zkušebně. Výrobce neodpovídá za škody nebo zranění způsobené používáním. Tento manuál uchovejte pro další použití.

## Popis výrobku

Stojan slouží jako příslušenství k lihovému vařiči EMO. Zvyšuje stabilitu a umožňuje použití nádob se širším průměrem dna pro ohřev vody a přípravu stravy vařením a pražením. Součástí stojanu je mechanický regulátor výkonu vařiče, dohromady tvoří ORIGAMI. Regulace výkonu pracuje v rozsahu cca 25–100 %. Maximální výkon vařiče EMO se (ve srovnání s volně stojícím vařičem) zvyšuje na úroveň výkonu cca 115 %. Stojan lze použít i samostatně bez nasazeného regulátoru. Regulátor bez stojanu nelze použít. Sestavení a obsluha ORIGAMI je jednoduchá a intuitivní.

Stojan vařiče EMO se skládá z částí A, B a C. Mechanický regulátor výkonu je samostatný díl, který se vkládá do stojanu, čímž vzniká funkční celek.

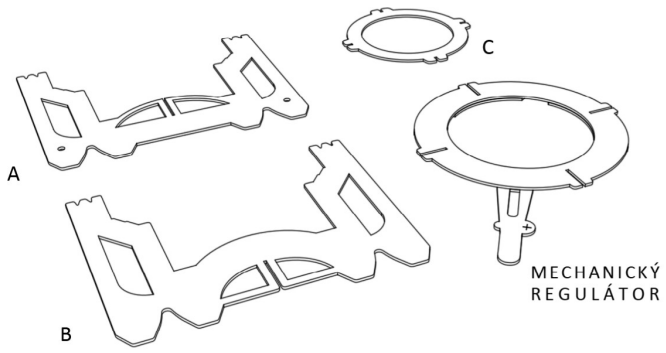

# Sestavení

**Otevření obalu:** Vyberte si pevné, stabilní, nehořlavé místo pro umístění stojanu. Otevřete transportní obal odcvaknutím knoflíku (cvoku) a postupně vytahujte (během skládání) jednotlivé části stojanu a nakonec mechanický regulátor. Transportní obal odložte.

**Poskládání stojanu:** Zasunutím drážek kolmo do sebe sestavte část A a B. Od této chvíle lze nerozpálený stojan přenášet držením jen za část A (označeno značkami / malými kruhovými otvory). Jinak nastane při zvednutí rozpadnutí celého stojanu.

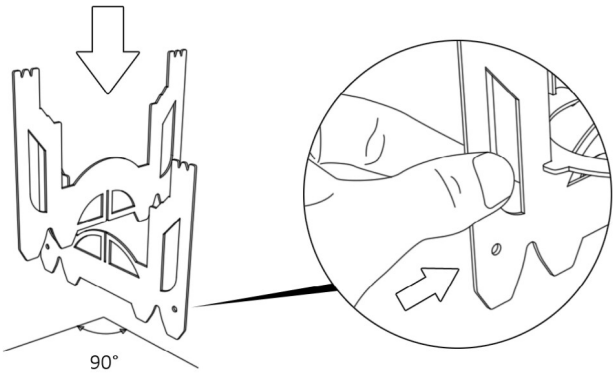


Následně z vrchu nasaďte část C (fixační kroužek), který musí dosednout až na dno stojanu.

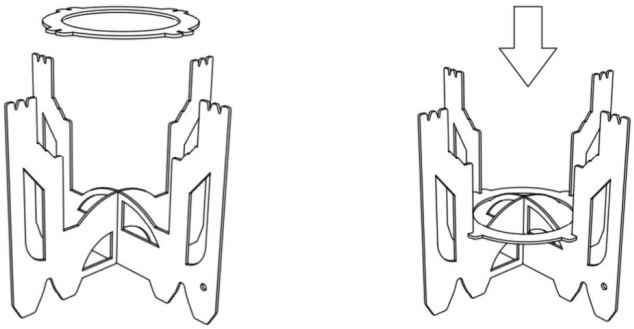

> **Pozor!** Dbejte na to, abyste nasunuli všechny čtyři drážky na správné místo!

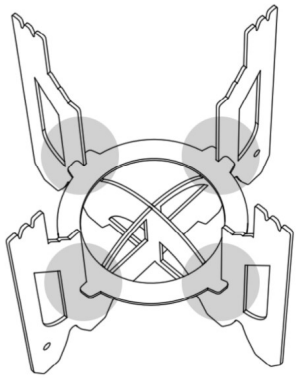

**Poskládání regulátoru:** Pokud je třeba umístit i mechanický regulátor výkonu, jednoduše jej z vrchu nasaďte na sestavený stojan (bez vařiče). Stejně jako u fixačního kroužku je třeba si dát pozor na to, aby se nasunuly všechny čtyři drážky na stojan (nezáleží, která drážka se nasune na které místo).

> **Pozor:** Regulátor je správně nasazen (otočen) tehdy, je-li z vrchu na držadle viditelná značka (+)!

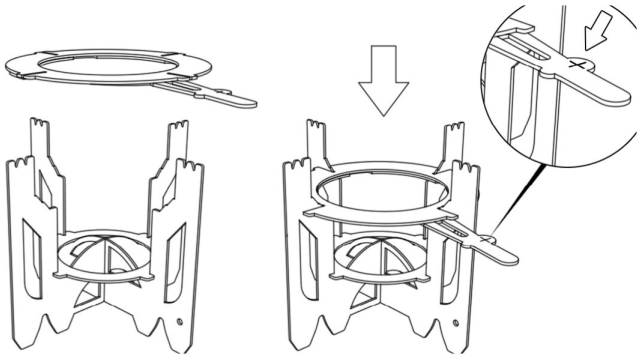

**Vložení lihového vařiče EMO:** Vařič vkládejte shora svisle doprostřed stojanu, tak jak stojí na stole. Vařič by měl do stojanu zapadnout a zůstat pevně stát na fixačním kroužku. V tomto momentě je ORIGAMI sestaveno a připraveno k použití pro vaření. Vždy používejte jen nepoškozený a plně funkční lihový vařič EMO.

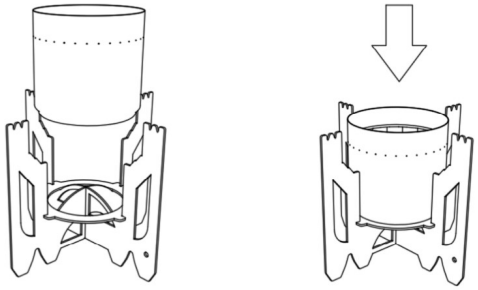

*Vařič ve stojanu bez regulátoru*

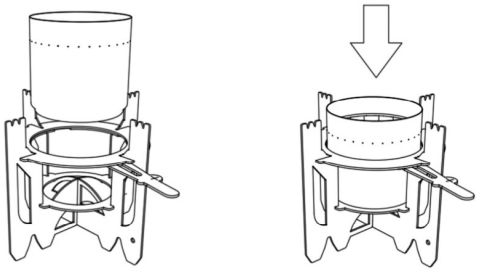

*Vařič ve stojanu s regulátorem*

## Manipulace při používání

ORIGAMI je třeba vždy postavit na rovný, pevný a nehořlavý povrch. Před naplněním vařiče palivem je třeba překontrolovat stabilitu celého stojanu (i s položenou nádobou na vaření) a správný pohyb regulačního držadla na regulátoru. Posuňte jej do minimální a maximální polohy, přičemž musí dosáhnout svých krajních poloh Maximum a Minimum. Značka plus (+) na regulačním držadle značí směr přidávání výkonu. Vařič zapalujte při nastaveném maximálním výkonu!

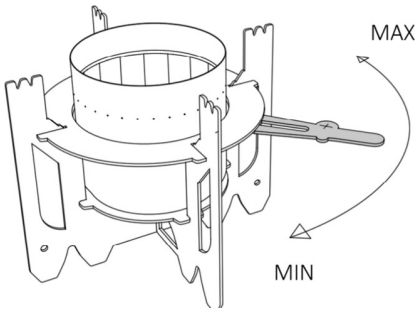


Regulační držadlo na regulátoru lze plynule pohybovat a nastavovat od maximální do minimální polohy a naopak. Při pohybu se celý regulátor pohybuje dolů a nahoru. Pro správnou funkcionalitu je třeba zajistit, aby se regulátor při minimálním výkonu (tedy je nahoře) nikdy nedostal nad spodní úroveň trysek.

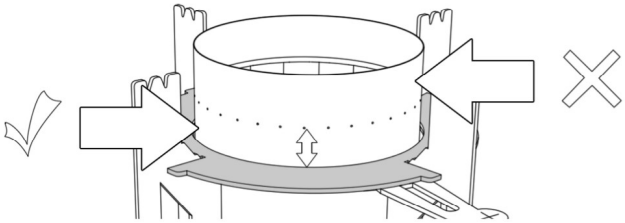

*Horní úroveň regulátoru nesmí překrýt trysky nebo se dostat výše*

Se snížením výkonu vařiče spotřeba paliva klesá a prodlužuje se doba hoření. Odhadovaný čas hoření pro 45 ml paliva (při okolní teplotě 25 °C, bezvětří a postavené nádobě), při výkonu: Maximum (14 min), Minimum (55 min). Vařič samostatně ve stojanu bez použitého regulátoru (13 min).

> **Upozornění:** Po rozpálení celého stojanu a nerovnoměrném postavení může nastat kvůli vlastnosti roztažnosti kovu efekt částečného zasekávání při pohybu regulačního držadla. Je to běžný jev, který nemá vliv na funkci. Zároveň během používání může dojít k samovolnému posunu držadla regulátoru ve směru k Minimu, je to způsobeno otřesy při míchání stravy v hrnci.

**POZOR**

Při hoření vařiče dochází k rozpálení celého ORIGAMI! Dbejte proto zvýšené opatrnosti při manipulaci! Úroveň rozpálení záleží na okolních povětrnostních podmínkách, výkonu vařiče a tvaru použité nádoby na vaření. ORIGAMI nikdy nepoužívejte na místech, kde by mohlo dojít k deformaci povrchu nebo změně jeho barvy z důvodu působení vysokého tepla vznikajícího při hoření vařiče. Při posouvání regulačního držadla se dotýkejte vždy jen izolační gumy, která zabraňuje popálení! Izolační gumu, jejíž odolnost je do 125 °C, nikdy nevystavujte přímému působení plamene.

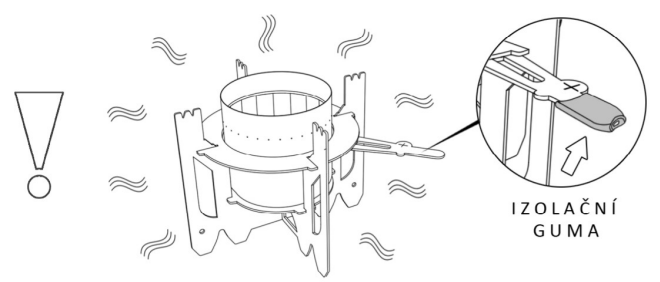


*Kolem celé sestavy během hoření vzniká neviditelné sálavé teplo!*

## Umístění nádoby na vaření na ORIGAMI

Střed dna nádoby se snažte vždy postavit na střed stojanu, jinak může dojít k nechtěnému převrhnutí nádoby, případně celého stojanu i s vařičem. Pro vaření používejte pouze nádoby určené k vaření. Stojan je určen pro nádoby (převážně turistické) menších rozměrů a nižší váhy. Na stojan lze umístit hrnce, hrníčky, konvičky a pánve o minimálním průměru dna 9 cm. Není možné používat rošt.

Regulace výkonu je funkční pouze tehdy, je-li na stojanu položena nádoba. Při změně zregulování (posunem regulačního držadla) nastává efekt snížení nebo zvýšení výkonu se zpožděním několika sekund.

**Pozor:** Pro dosažení co největší stability nádoby na stojanu je třeba držadlo nádoby orientovat vždy v některé ze dvou os křížů stojanu.

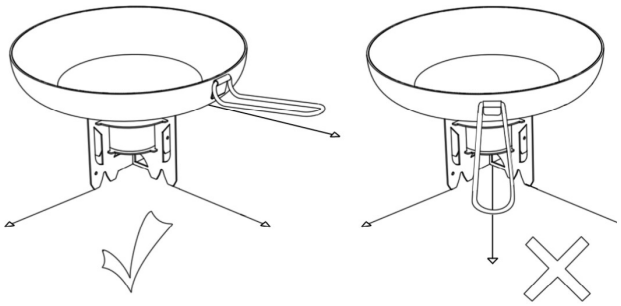

> **Rada:** Nenaplňujte nádobu doplna, mohlo by dojít k vyvření obsahu. Pro dlouhodobé vaření je zapotřebí vhodný hrnec, u tenkostěnných nádob dochází k rychlejšímu vyvření, případně připalování stravy na dně nádoby. **Při posouvání regulačního držadla mějte na stojanu umístěnou a přidržovanou nádobu jako zatížení.** Vždy nechte mezi jakýmkoli závětřím a hrncem na vařiči/stojanu mezeru minimálně 2 cm.

## Rozložení a umístění do ochranného obalu

ORIGAMI je vhodné transportovat výlučně v zavřeném ochranném transportním obalu, který jej chrání před poškozením a zároveň naopak chrání například vnitřek batohu a jeho obsah před znečištěním nebo poškozením od ORIGAMI. Obal je třeba chránit před nadměrným teplem. Stojan s regulátorem nikdy nerozkládejte, pokud vařič ještě hoří nebo úplně nevychladl (to může trvat několik minut). Rozložení je třeba provést v opačném pořadí činností, než se celá sestava skládala. Uložení do obalu se provádí tak, že nejprve se naopak (značkou „+“ dolů) vloží mechanický regulátor, do jeho vyjmutí se vloží fixační kroužek (část C), navrch se položí části stojanu A a B. Následně se obal poskládá a zapne.

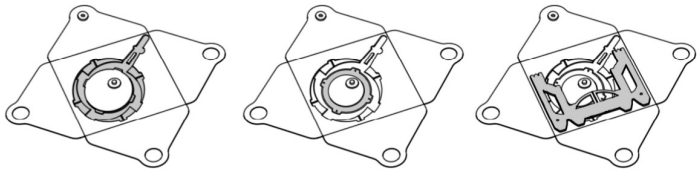

Přestože celá konstrukce je mechanicky odolná, je třeba dávat pozor na nadměrný tlak hlavně při přenášení v batohu apod., jinak může dojít ke zdeformování a zničení jednotlivých částí.

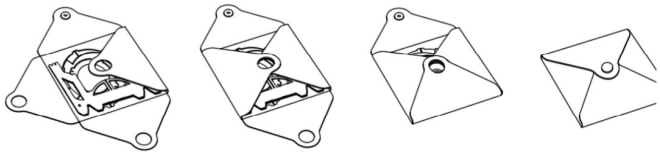

*Postup skládání ochranného obalu*

## Čištění

Při znečištění (mastnota, prach) se doporučuje ORIGAMI a ochranný transportní obal vyčistit běžným kuchyňským saponátem a čistou vodou. Uskladňujte vždy dokonale vysušené. Používáním dojde nezvratně ke změně barvy povrchu částí stojanu a regulátoru. Jedná se o běžný jev, který nemá vliv na funkcionalitu.

# Technické informace

| | |
|---|---|
| **Hmotnost celého stojanu s regulátorem** | 100 g |
| **Hmotnost samostatného stojanu bez regulátoru** | 65 g |
| **Maximální dovolené zatížení stojanu** | 3,5 kg |
| **Materiál stojanu s regulátorem** | nerez, guma |
| **Hmotnost ochranného transportního obalu** | 9 g |
| **Materiál ochranného transportního obalu** | PVC, ocel |
| **Rozměr stojanu s regulátorem v ochranném obalu** | 105 × 105 × 15 mm |

### BEZPEČNOSTNÍ UPOZORNĚNÍ

Zachovejte všechna bezpečnostní a manipulační pravidla používání lihového vařiče EMO (viz návod k použití lihového vařiče EMO). Bez dostatečného obeznámení se s používáním vařiče EMO nenalévejte do vařiče palivo a nezapalujte jej! Udržujte mimo dosah dětí a zvířat, zejména když se ve stojanu nachází zapálený nebo rozpálený vařič. ORIGAMI nesmí používat děti. Nikdy nepoužívejte při manipulaci rukavice, mohlo by dojít k jejich zničení působením nadměrného tepla. Je zakázáno zakládání ohně, kde by mohlo dojít k jeho nekontrolovatelnému rozšíření. ORIGAMI nikdy nepoužívejte, pokud je některá jeho část mechanicky poškozena nebo zdeformována!

Vyrobeno na Slovensku. Číslo šarže: 125001

KONTAKTY

DODAVATEL A PRODEJCE

**Gramino s.r.o.**
Frýdecká 424
739 61 Třinec
Česká republika
+420 792 372 934
info@gramino.cz
gramino.cz