CZ

gramino

VARNÝ SYSTÉM · NÁVOD K POUŽITÍ

Jetboil
MicroMo / MiniMo / Sumo

Důležité upozornění: Před sestavením a používáním tohoto výrobku si prosím pozorně přečtěte návod a varování. Před připojením palivové nádrže se zevrubně seznamte s celým výrobkem. Tento návod k obsluze uchovejte pro budoucí potřebu.

! NEBEZPEČÍ

ABY NEDOŠLO K OHROŽENÍ ŽIVOTA, POUŽÍVEJTE POUZE POD ŠIRÝM NEBEM V DOBŘE VĚTRANÝCH PROSTORÁCH.

! VAROVÁNÍ

RIZIKO VÝBUCHU A POŽÁRU

Pokud ucítíte plyn:

1. Nepokoušejte se zapálit spotřebič.
2. Uhaste jakýkoli otevřený oheň.
3. Odpojte přívod plynu.
4. Opusťte okamžitě daný prostor.
5. Před zapálením vyčkejte nejméně 5 minut, než se plyn rozptýlí.

Pokud nebudete postupovat podle návodu, může dojít k požáru nebo výbuchu, které mohou způsobit škody na majetku, újmu na zdraví nebo smrt.

! NEBEZPEČÍ

RIZIKO VÝSKYTU OXIDU UHELNATÉHO

Tento spotřebič může produkovat oxid uhelnatý, který je bez zápachu. Používání spotřebiče v uzavřeném prostoru může mít za následek smrt. Tento spotřebič nikdy nepoužívejte v uzavřeném prostoru, například v karavanech, stanech, automobilech, lodích nebo v místnosti doma.

! PRO VAŠI BEZPEČNOST

V okolí tohoto nebo jakéhokoli jiného plynového spotřebiče neskladujte a nepoužívejte benzín ani žádné jiné kapaliny produkující hořlavé výpary.

! VAROVÁNÍ

- Přístroj nijak neupravujte. Jednak to může být nebezpečné a jednak se tím ruší záruka.
- Nebezpečí popálenin – přístupné součásti se mohou zahřát na velmi vysokou teplotu.
- Nebezpečí popálenin – chraňte před dětmi.
- Za chodu nenechávejte vařič bez dozoru.

Specifikace

Kategorie plynu: Přímý tlak – propanbutanová směs. Kartuš musí odpovídat normě EN417 nebo AS2278. Určeno k použití výhradně s kartušemi Jetboil Jetpower s náplní isobutanu/propanu o hmotnosti plynu 100/230/450 g (prodávají se samostatně). Připojení jiných typů plynových kartuší může být nebezpečné.

Průměr trysky	0,31 mm
Spotřeba plynu	120 g/h [2 kW] (EU) || 6 000 BTU/h (CA)
Průměr trysky (AU)	0,28 mm
Spotřeba plynu (AU)	6,5 MJ/h

Kontrola unikání plynu

1. Kontrolu provádějte venku, v dobře větraném prostoru.
2. Našroubujte nádrž (3.1) na ventil (3.2), viz obrázek 4.
3. Na místo styku nádrže a ventilu naneste mýdlovou vodu. Vznikání bublin znamená únik plynu.
4. Pokud se únik neprojeví, odšroubujte nádrž. Kontrola je hotová.

! VAROVÁNÍ

- Únik plynu nehledejte otevřeným plamenem.
- Pokud zaznamenáte únik plynu, přístroj nezapalujte. Odšroubujte nádrž a okamžitě kontaktujte oddělení zákaznických služeb.

Montáž

VAROVÁNÍ

- Kontrolu provádějte venku, v dobře větraném prostoru.
- Používejte nejméně 1 metr od hořlavých materiálů, které by se mohly vznítit.
- Před každým použitím: v okolí vařiče by se neměly nacházet žádné předměty, hořlavé materiály, benzín nebo jiné látky nebo tekutiny s hořlavými výpary.
- Nijak neomezujte hoření nebo proudění vzduchu.
- Nepoužívejte ochranu proti větru ani jiné kryty. Může dojít k přehřátí nádrže a případně i výbuchu.
- Pokud z něj uniká plyn, je poškozený nebo nefunguje správně, přístroj nepoužívejte.
- Plynové lahve vždy vyměňujte na dobře větraném místě mimo dosah jiných osob a jakýchkoli zdrojů vznícení, jako jsou např. otevřené plameny, pilotní plamínky plynových spotřebičů nebo elektrické krby či ohřívače.



Obr. 1

1. Vyjměte součásti uložené ve varné nádobě (obr. 1).
2. Proveďte kontrolu unikání plynu (viz výše).
3. Odklopte rukojeť (2.1) z tělesa ventilu (2.2). Ověřte, že drátěné konce rukojeti jsou bezpečně připevněny.
4. Zavřete regulační ventil (8.1) (otáčejte ve směru hodinových ručiček).
5. Před namontováním na vařič zkontrolujte, zda nejsou ve ventilu (1.1) nečistoty a zda je těsnicí O-kroužek na správném místě a v dobrém stavu.
6. Po zatřesení kartuší můžete zaslechnout anebo ucítit, zda se uvnitř pohybuje palivo, nebo je nádrž prázdná.
7. Našroubujte kartuš (3.1) na ventil (3.2). Směr otáčení naleznete na obrázku 4.

8. Rozložte stabilizační trojnožku (2.3) a připevněte ji na kartuši (obr. 5).
9. Složený vařič postavte na rovný povrch nejméně 1 metr od jakýchkoliv hořlavých materiálů, které by se mohly vznítit.
10. Při použití podpěry hrnce: Rozložte nožky nástavce na varnou nádobu (12.1), umístěte ho na horní část podstavce hořáku a zajistěte otočením (12.2). Zkontrolujte, zda je nástavec plně uchycen, sedí a je stabilní.

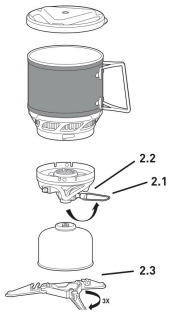

Obr. 2

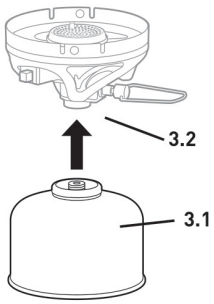

Obr. 3

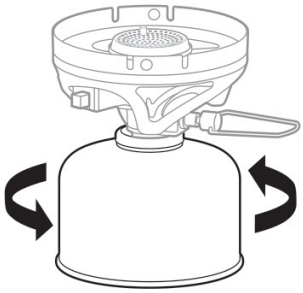

Obr. 4

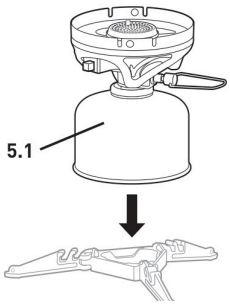

Obr. 5

! VAROVÁNÍ

- Pokud jsou těsnění poškozená nebo opotřebovaná, přístroj nepoužívejte. Mohlo by dojít k úniku plynu.
- V teplotách pod bodem mrazu nemusí těsnicí O-kroužek přesně doléhat a mohlo by dojít k úniku paliva.
- Utáhněte ručně, nepřepínejte a nepřetahujte závit. Příliš silné utažení může poškodit těsnění a způsobit únik plynu.
- Alternativní nádoby nikdy nepoužívejte bez nástavce na varnou nádobu Jetboil. Nepoužijete-li nástavec na varnou nádobu, může dojít k požáru a vážnému zranění nebo úmrtí.
- Při použití nástavce na varnou nádobu nepoužívejte nikdy nádoby s objemem větším než 2 litry nebo průměrem větším než 23 cm.

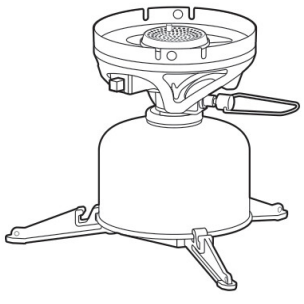

Obr. 6



Obr. 12

Provozní pokyny

! VAROVÁNÍ

- Při zapalování si udržujte vzdálenost na délku paže, daleko od obličeje. Při zapálení může dojít k prudkému vzplanutí.
- Nesnažte se zapalovat s varnou nádobou už položenou na hořáku. Může dojít k nashromáždění plynu, které způsobí intenzivnější vzplanutí.
- Při zapalování hořáku vařič nikdy nevystavujte hořlavým výparům nebo kapalinám. Může to způsobit výbuch nebo požár.
- Neohřívejte prázdnou nádobu. Výrobek se může roztavit a způsobit požár.
- Zapáleným vařičem nijak nepohybujte, nezvedejte ho ani nenaklánějte. Může dojít ke škodám nebo zranění.
- Nenaplňujte nad rysku maximálního užitného objemu. Nádoba by mohla přetéct a způsobit zranění.
- Pokud chcete ohřát něco jiného než vodu, postupujte opatrně a pravidelně míchejte. Přetečení nebo spálení nádoby může způsobit zranění.
- Před odpojením palivové nádrže vždy zkontrolujte, zda je hořák uhašen.
- Nepoužívejte k ohřívání oleje nebo smažení. Může dojít ke škodám nebo zranění.

Příprava

1. Ze spodní strany nádoby Jetboil (7.2) sundejte spodní kryt (7.1).
2. Odstraňte obal (je-li součástí balení).
3. Odstraňte štítek s varováním nástavce na varnou nádobu.
4. Naplňte nádobu, přikryjte víkem, ale zatím nádobu nepokládejte na vařič. Nyní je čas vařič zapálit.
5. Vyzkoušejte zapalovací tlačítko (8.2). Po stisknutí se musí ozvat kliknutí. Pokud nejiskří, postupujte podle oddílu údržby nebo odstraňování potíží.

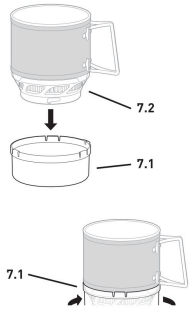

Obr. 7

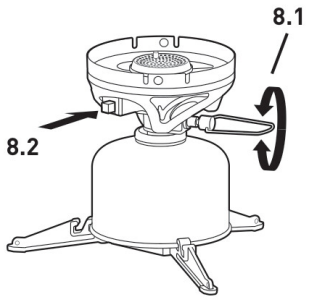

Obr. 8

Upozornění: V extrémních podmínkách (zima, horko, vítr, nadmořská výška) nemusí být provoz optimální.

VAROVÁNÍ

Vařič nepoužívejte k ohřátí kartuše. Může dojít k výbuchu.

Zapalování hořáku

POZOR

Před zapálením nesmí být na vařiči umístěna nádoba. Může dojít k nashromáždění plynu, které způsobí intenzivnější vzplanutí.

1. Otočte regulačním ventilem (8.1) proti směru hodinových ručiček do nejzazší polohy. Uslyšíte proudění plynu.
2. Stiskněte tlačítko zapalovače (8.2). Ozve se kliknutí. Opakujte, dokud nedojde ke vznícení plynu (obr. 9).
3. Pokud k zapálení plynu nedojde do 5 sekund, uzavřete regulační ventil a 5 minut vyčkejte. Poté proces zopakujte.

Použití

1. V případě potřeby snižte výšku plamene otočením regulačního ventilu (8.1) ve směru hodinových ručiček.
2. Jakmile je hořák zapálený, umístěte nádobu s obsahem opatrně na podstavec hořáku (obr. 10) a zajistěte otočením podle obrázku 11.

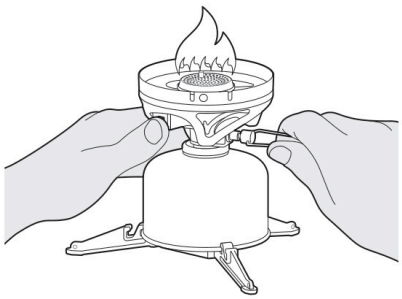

Obr. 9

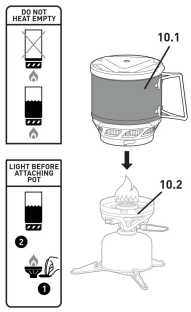

Obr. 10

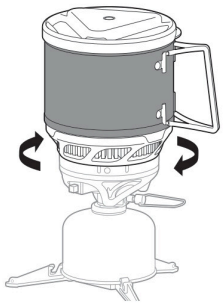

Obr. 11

POZOR

Víko sundávejte opatrně. Pára anebo obsah nádoby mohou být horké a způsobit zranění.

Po použití

1. Uhaste plamen vypnutím regulačního ventilu (8.1) (utáhnutím ve směru hodinových ručiček).
2. Odstraňte nádobu z podstavce hořáku – nádobu držte za úchytku (10.1) a hořák za kryt (10.2).

3. Po použití vždy odpojte kartuši. Odšroubujte kartuši z podstavce hořáku (obr. 4) a vraťte zpátky plastové víčko.

> **! VAROVÁNÍ**
>
> - Kovové části mohou být horké a způsobit zranění.
> - Před odpojením kartuše vždy zkontrolujte, zda je hořák uhašen. Výpary se mohou vznítit a způsobit vážné zranění.

Balení

1. Před sbalením nechte vařič řádně vychladnout.
2. Na nádobu (7.2) nasaďte spodní kryt (7.1).
3. Sejměte stabilizační trojnožku z kartuše a složte ji, abyste ji mohli uskladnit (1.2).
4. Sklopte rukojeť ventilu pod tělo ventilu (1.3).
5. Při použití nástavce na varnou nádobu: Sejměte nástavec na varnou nádobu z podstavce hořáku (obr. 12) a sklopte nožky (1.4).
6. Další informace o balení viz obr. 1.

Skladování po použití

1. Před uložením vždy odpojte nádrž od hořáku.
2. Před uložením se ujistěte, že vařič ani nádoba neobsahují nečistoty.
3. Skladujte na chladném, suchém místě v místnosti.

Údržba

1. **Kontrola plamene (každé použití):** Výška plamene by měla s otáčením regulačního ventilu proti směru hodinových ručiček růst. Při plném provozu má být plamen modrý bez žlutých zakončení. Plamen by také neměl mizet v kahanu ani jej nijak nadzvedávat. Pokud dochází k něčemu neobvyklému, obraťte se na svého prodejce nebo značku Jetboil.
2. **Čištění nádoby (před uložením, v případě potřeby):** Před mytím nechte vychladnout. K čištění nepoužívejte myčku nádobí ani abrazivní prostředky (písek, sůl atd.). Myjte pouze v ruce mýdlovou vodou.

Běžná řešení

1. **Plamen nezhasíná:** Ventil co nejvíce utáhněte, sfoukněte plamen a okamžitě odpojte palivovou nádrž. Pro servis se obraťte na svého prodejce nebo kontaktujte společnost Jetboil.

2. **Zapalovač nejiskří:** Jestliže zapalovač nejiskří, zkontrolujte polohu elektrody vůči hořáku. Z keramické objímky zapalovače by měl drát zapalovače vystupovat přibližně 3 mm. Drát by měl směřovat ke středu hořáku s roztečí 1/8″ (3 mm) mezi koncem drátu a horní plochou hořáku. Pokud není umístěn tak, jak je popsáno, umístěte elektrodu odpovídajícím způsobem nebo vytáhněte zapalovací drát z keramického krytu a zastřihněte drát ¼″ nad keramickým krytem. Ohněte drát směrem ke středu hlavy hořáku a umístěte jej tak, jak je popsáno výše. Pokud je vařič vlhký, nemusí zapalovač jiskřit. Pokud zapalovač na vařiči nefunguje, můžete vařič zapálit sirkami nebo vlastním zapalovačem, postupujte však podle návodu. Pokud zapalovač nejiskří, obraťte se na svého prodejce nebo značku Jetboil.
3. Pokud problém nelze vyřešit pomocí těchto pokynů, podívejte se na informace o záruce níže.

Záruka a servis

Tento spotřebič smí opravovat pouze oprávněná osoba. Náhradní díly a servis zajistí váš prodejce, distributor nebo Jetboil. Informace o záruce na výrobek najdete na www.jetboil.com/warranty. Další nákresy a odpovědi na časté dotazy najdete na www.jetboil.com.

KONTAKTY

VÝROBCE

Johnson Outdoors Inc.
555 Main St.
WI 53403 Racine
USA
+1 800 572 8822
customerservice@jetboil.com
jetboil.johnsonoutdoors.com/us

PRODEJCE

Gramino s.r.o.
Frýdecká 424
739 61 Třinec
Česká republika
+420 792 372 934
info@gramino.cz
gramino.cz