CZ

gramino

VODNÍ FILTR · NÁVOD K POUŽITÍ

Katadyn BeFree

Určené použití filtru Katadyn BeFree™

Blahopřejeme vám ke koupi filtru Katadyn BeFree™. Při správném použití v souladu s pokyny v tomto návodu je výrobek určen ke snížení množství bakterií a cyst prvoků, které se běžně vyskytují ve zdrojích sladké vody, aby byla voda bezpečnější k pití. Splňuje mikrobiologické normy americké Agentury pro ochranu životního prostředí (EPA) pro čističe vody, pokud jde o snížení množství bakterií (99,9999 % Klebsiella terrigena) a cyst prvoků (99,9 % Giardia a Cryptosporidium). Je ideální na túry, kempování v divočině nebo cestování v oblastech, kde není k dispozici upravená voda.



Druhy vody, jak je označuje tento návod

- **Sladká voda** = neupravená voda (jezera, řeky, potoky atd.)
- **Přefiltrovaná sladká voda** = pitná voda
- **Upravená voda** = upravená voda z vodovodu nebo chemicky dezinfikovaná voda nebo převařená dezinfikovaná voda

Varování

! VAROVÁNÍ

Nesprávné používání filtru Katadyn BeFree™ nebo pití neupravené vody může vést ke kontaktu se škodlivými mikroorganismy a ke zvýšenému riziku onemocnění. Riziko onemocnění snížíte, když budete dodržovat varování a pokyny v tomto návodu a seznámíte se s prevencí nemocí v divočině a na cestách.

ZA SVOU BEZPEČNOST A BEZPEČNOST SVÉ SKUPINY ODPOVÍDÁTE SAMI. ROZHODUJTE SE UVÁŽLIVĚ.

Nesprávné používání filtru Katadyn BeFree™ nebo použití poškozeného či kontaminovaného filtru EZ-Clean Membrane™ vás vystavuje škodlivým mikroorganismům a zvyšuje riziko zažívacího onemocnění. Před sestavením nebo použitím filtru Katadyn BeFree™ si přečtěte celý tento návod

a pečlivě dodržujte všechny pokyny. Máte-li jakékoli dotazy, kontaktujte společnost Katadyn na tel. +41 44 839 21 11, e-mailem na customerservice@katadyn.ch nebo navštivte naše webové stránky www.katadyn.com

- Filtr Katadyn BeFree™ neodstraňuje viry.
- Nikdy nepoužívejte filtr Katadyn BeFree™ k filtrování mořské nebo brakické vody ani chemicky znečištěné vody, například vody z odkališť dolů nebo z okolí velkých zemědělských provozů. Filtr Katadyn BeFree™ z těchto zdrojů pitnou vodu neudělá a neodstraňuje chemikálie a radioaktivní látky ani částice menší než 0,1 mikronu.
- Nepoužívejte filtr v mrazu (zamrzlý filtr EZ-Clean Membrane™ by mohl propustit mikroorganismy a způsobit onemocnění).
- Nesprávné našroubování víčka na láhev Hydrapak® SoftFlask™ může způsobit únik tekutiny a vést k onemocnění.
- Při otevírání nebo zavírání filtru Katadyn BeFree™ nedržte ani nemačkejte filtr EZ-Clean Membrane™ rukou (jak ukazuje obrázek níže). Při otevírání nebo zavírání filtru Katadyn BeFree™ opatrně držte horní část láhve, aby se filtr EZ-Clean Membrane™ mohl uvnitř láhve volně otáčet. Držení nebo mačkání filtru EZ-Clean Membrane™ při otevírání nebo zavírání filtru Katadyn BeFree™ může filtrační membránu poškodit nebo zlomit a tím narušit či poškodit filtr (škodlivé mikroorganismy by pak mohly filtrem projít a způsobit onemocnění).
- Pokud filtr Katadyn BeFree™ spadl do zdroje neupravené vody, před použitím jej podle pokynů pro dlouhodobé skladování důkladně vydezinfikujte. Pokud je filtr Katadyn BeFree™ poškozený nebo kontaminovaný, nepoužívejte jej.
- Nedovolte, aby neupravená voda kontaminovala výstupní části (náustek, výstup filtru).
- Abyste snížili riziko, při filtrování vody nestříkejte na náustek špinavou ani neupravenou vodu a nesdílejte náustek s ostatními (Poznámka: sdílením náustku s jinými lidmi se mohou šířit nemoci).
- Filtrem Katadyn BeFree™ nefiltrujte žádné jiné látky ani kapaliny než sladkou vodu, jinak se může filtr EZ-Clean Membrane™ poškodit nebo kontaminovat.
- Před dlouhodobým skladováním filtr EZ-Clean Membrane™ důkladně vydezinfikujte, abyste zabránili růstu plísní a bakterií, které by mohly způsobit onemocnění (viz Dlouhodobé skladování).
- Filtr EZ-Clean Membrane™ ani náustek nedezinfikujte v myčce nádobí ani v mikrovlnné troubě. Vysoká teplota by díly poškodila nebo roztavila. Láhev Hydrapak® SoftFlask™ lze mýt v myčce v horním koši.
- Vždy hledejte nejlepší dostupný zdroj sladké vody.
- S filtrem Katadyn BeFree™ vždy zacházejte opatrně.
- Životnost filtru prodloužíte, když jej každých 5 litrů vyčistíte jedním z těchto způsobů EZ Clean: PROTŘEPÁNÍM (SHAKE) nebo VYMÁCHÁNÍM (SWISH) (viz Tipy pro nejlepší výkon).
- Na delší cesty si s sebou vezměte náhradní filtr Katadyn EZ-Clean Membrane™.
- **Před použitím filtru Katadyn BeFree™ si PŘEČTĚTE VŠECHNY pokyny a varování v tomto návodu, POROZUMĚJTE JIM A DODRŽUJTE JE. Nedodržení varování a pokynů může vést ke kontaktu se škodlivými mikroorganismy a k onemocnění.**



Při otevírání nebo zavírání filtru Katadyn BeFree™ nedržte ani nemačkejte filtr EZ-Clean Membrane™ rukou



Filtr EZ-Clean Membrane™ neoplachujte vodorovně pod tekoucí vodou – mohla by se zničit dutá vlákna



Nedotýkejte se dutých vláken nástrojem ani prsty.

Důležité bezpečnostní informace

Přečtěte si před použitím filtru Katadyn BeFree™

Při cestování do zahraničí, kempování nebo putování s batohem riskujete onemocnění – od nepříjemného průjmu až po vážnější nemoci způsobené cystami prvoků (např. Giardia, Cryptosporidium), viry a bakteriemi.

Mikroorganismy, které tato onemocnění způsobují, se často vyskytují v jídle a vodě, které konzumujete. Kontaminována mohou být i jezera, řeky, potoky a místní vodovod. Abyste snížili riziko těchto onemocnění, doporučujeme 4–6 týdnů před odjezdem konzultovat cestu se svým lékařem, orgánem ochrany veřejného zdraví nebo centrem cestovní medicíny.

Na cestách dbejte na to, aby připravené jídlo bylo důkladně tepelně upravené podle příslušného návodu. Vybírejte tepelně neupravené potraviny (ovoce, ořechy atd.) s neporušenou skořápkou nebo slupkou a před loupáním si vždy řádně vydezinfikujte ruce. Myjte si ruce mýdlem a teplou vodou důkladně a často (a používejte dezinfekci na ruce), zejména před jídlem nebo přípravou jídla. Ve skupině také všechny vybízejte, aby si často myli ruce. Jediný člen skupiny, který si řádně nedezinfikuje ruce, může mikroorganismy přenést na společné vybavení. Nesdílejte osobní věci (např. balzám na rty, příbory, kartáčky na zuby, láhve na vodu nebo náustky hydratačních vaků). Ujistěte se, že je všechno jídlo správně připravené a důkladně tepelně upravené. Veškerou pitnou vodu, včetně vody na čištění zubů, mytí obličeje atd., filtrujte filtrem Katadyn BeFree™ podle pokynů v tomto návodu.

Pokud hrozí, že voda obsahuje viry, použijte spolu s filtrem Katadyn BeFree™ dezinfekční prostředek registrovaný EPA, například tablety Katadyn Micropur MP1 nebo Micropur Forte (MF 100F) (Poznámka: dodržujte všechny pokyny pro správné použití přípravků Micropur MP1 nebo Micropur Forte (MF 100F) a vyčkejte předepsanou dobu působení), nebo vodu převařte (voda musí prudce vřít přibližně 1 minutu) (Poznámka: filtr Katadyn BeFree™ neodstraňuje viry).

Hlavní součásti systému

1. Láhev Hydrapak® SoftFlask™
2. Náustek
3. Filtr EZ-Clean Membrane™ (dutá vlákna)

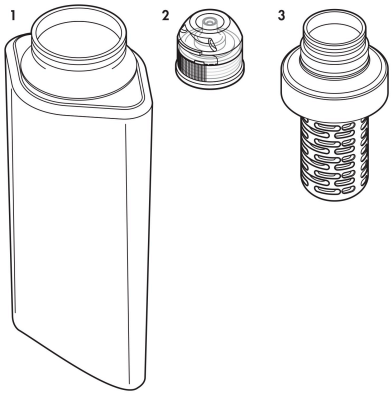

Obr. 1 – Hlavní součásti

Balení obsahuje

Obsah balení závisí na variantě:

- **BeFree 0,6 l, 1 l a 1 l Black Edition:** filtr s měkkou láhví o objemu 0,6 l nebo 1 l
- **Náhradní filtr BeFree:** samotná filtrační vložka

Příprava výrobku

Filtr Katadyn BeFree™ vyžaduje jen minimální přípravu. Pro nejlepší výsledky si výrobek před prvním použitím vyzkoušejte a seznamte se s jeho obsluhou.

Odstraňte z náustku obě ochranné plomby (viz obr. 2).

Systém propláchněte tak, že filtrem EZ-Clean Membrane™ (dutá vlákna) necháte protéct přibližně 0,5 litru přefiltrované nebo upravené vody, která odstraní neškodné částečky a prach. Jak vodu filtrovat, popisuje následující kapitola Běžné použití.

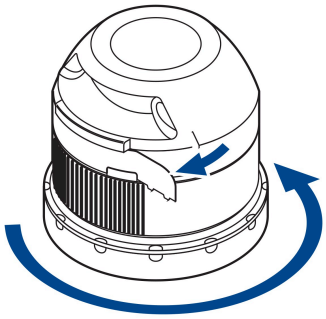

Obr. 2 – Odstranění ochranných plomb

Běžné použití

A) Systém otevřete tak, že podržíte horní část láhve Hydrapak® SoftFlask™ a filtr EZ-Clean Membrane™ odšroubujete proti směru hodinových ručiček (modrý kroužek) (viz obr. 3).

B) Naplňte láhev Hydrapak® SoftFlask™ sladkou vodou (ne slanou ani brakickou) z nejlepšího dostupného zdroje (například z čistých jezer, řek, potoků, kohoutků nebo fontán) (viz obr. 4).

DŮLEŽITÉ: Před pitím otřete neupravenou vodu z vnější strany láhve Hydrapak® SoftFlask™.

C) Systém zavřete tak, že filtr našroubujete po směru hodinových ručiček na láhev Hydrapak® SoftFlask™. Dbejte na správné utěsnění závitu a nenasaďte filtr na závit šikmo, protože by voda mohla obtékat filtr; spoj musí těsně těsnit (viz obr. 5).

D) Plynule mačkejte láhev Hydrapak® SoftFlask™ nebo pijte přímo z náustku (pro nejlepší výkon láhev Hydrapak® SoftFlask™ otočte dnem vzhůru a lehce ji stiskněte – viz obr. 6).

E) Vychutnejte si přefiltrovanou vodu z filtru Katadyn BeFree™!



Obr. 3 – Otevření

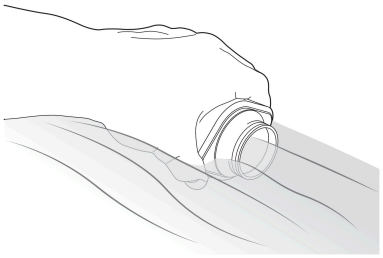

Obr. 4 – Plnění

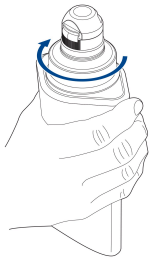

Obr. 5 – Zavření



Obr. 6 – Pití

Tipy pro nejlepší výkon

Abyste prodloužili životnost filtru EZ-Clean Membrane™, vždy používejte nejlepší dostupný zdroj sladké vody. Vyhýbejte se stojaté vodě a vodě v místech, kde se hodně pohybují lidé nebo zvířata.

Test neporušenosti filtru

Pokud máte podezření, že se váš filtr Katadyn BeFree™ mohl nějak poškodit, můžete přímo v terénu provést tento rychlý a jednoduchý test neporušenosti.

1. Protlačte filtrem Katadyn BeFree™ 0,5 litru neupravené vody.
   DŮLEŽITÉ: Test neporušenosti funguje jen s mokrým filtrem EZ-Clean Membrane™.
2. Zkuste ústy foukat vzduch přes náustek do láhve Hydrapak® SoftFlask™.
   - filtrem nelze profouknout = vlákna jsou v pořádku
   - filtrem lze profouknout = vlákna jsou poškozená
     Stop: FILTR NEPOUŽÍVEJTE! Vyměňte filtr EZ-Clean Membrane™.

Údržba filtru Katadyn BeFree™ pro správnou funkci

A) Pokud filtr Katadyn BeFree™ netěsní u víčka: Filtr EZ-Clean Membrane™ odšroubujte a znovu našroubujte. Dbejte na to, abyste filtr EZ-Clean Membrane™ nasadili rovně na závit láhve Hydrapak® SoftFlask™, a pevně jej utáhněte.

B) Pokud filtr Katadyn BeFree™ prudce upadne, prohlédněte dutá vlákna a proveďte test neporušenosti filtru, abyste se ujistili, že jsou vlákna v pořádku.

C) Pokud voda teče pomalu nebo se láhev Hydrapak® SoftFlask™ mačká hůř, použijte JEDEN z čisticích postupů EZ Clean (Shake – protřepání, Swish – vymáchání) vytištěných na vnější straně láhve Hydrapak® SoftFlask™:



Protřepání (Shake): Naplňte láhev Hydrapak® SoftFlask™ neupravenou vodou a protřepejte ji – tak filtr EZ-Clean Membrane™ snadno vyčistíte přímo v terénu.

– NEBO –



Vymáchání (Swish): Vyjměte filtr EZ-Clean Membrane™ a vymáchejte jej v libovolném zdroji neupravené vody – tak jej vyčistíte přímo v terénu (Poznámka: NEDOVOLTE, aby náustek a horní část filtru přišly do styku s kontaminovaným zdrojem vody).

DŮLEŽITÉ: Filtr EZ-Clean Membrane™ neoplachujte vodorovně pod tekoucí vodou. (Viz kapitola Varování)

Pokud protřepání ani vymáchání průtok vody neobnoví, vyměňte filtr EZ-Clean Membrane™. Na delší cesty si s sebou vezměte náhradní filtr EZ-Clean Membrane™.

D) Průtok vody může snižovat i vzduch zachycený ve filtru EZ-Clean Membrane™. Naplňte láhev Hydrapak® SoftFlask™ malým množstvím neupravené vody, systém zavřete a uzavřete i víčko náustku, systémem zatřeste, víčko znovu otevřete a mačkejte láhev Hydrapak® SoftFlask™, dokud vzduch neprojde filtrem EZ-Clean Membrane™.

Dlouhodobé skladování (po skončení cesty)

Před uskladněním filtr Katadyn BeFree™ vydezinfikujte, abyste zabránili růstu mikroorganismů ve filtru EZ-Clean Membrane™.

A) Naplňte nádobu o objemu 0,5 litru přefiltrovanou nebo upravenou vodou a přidejte 1 tabletu Micropur MP1 nebo Micropur Forte (MF 100F). (Pokud je nemáte k dispozici, použijte 4 kapky běžného bělidla pro domácnost.)

B) Nalijte roztok do láhve Hydrapak® SoftFlask™. Systém zavřete našroubováním víčka (s filtrem EZ-Clean Membrane™) po směru hodinových ručiček.

C) Protlačte filtrem EZ-Clean Membrane™ veškerou vodu.

D) Než systém znovu sestavíte, nechte všechny díly úplně vyschnout na vzduchu.

Poznámka: Když filtr Katadyn BeFree™ po dlouhodobém skladování znovu začnete používat, propláchněte systém 2 litry přefiltrované nebo upravené vody, abyste odstranili vodu se zatuchlou chutí.

Kapacita a výměna filtrační vložky

Životnost filtru EZ-Clean Membrane™ závisí na kvalitě vody. Abyste životnost filtru EZ-Clean Membrane™ prodloužili, pravidelně jej čistěte. Pro optimální výkon filtru vyměňte filtr EZ-Clean Membrane™ po 1000 litrech nebo když se průtok vody zpomalí či zastaví (pro nejlepší výkon výrobku si přečtěte Tipy pro nejlepší výkon).

Instalace náhradního filtru EZ-Clean Membrane™

Náhradní filtry EZ-Clean Membrane™ pro Katadyn BeFree™ jsou k dostání u prodejce, u kterého jste filtr Katadyn BeFree™ koupili.

Při výměně filtru EZ-Clean Membrane™ otočte víčkem proti směru hodinových ručiček a vyjměte filtr EZ-Clean Membrane™ z láhve Hydrapak® SoftFlask™. Nový filtr EZ-Clean Membrane™ nainstalujte našroubováním do láhve Hydrapak® SoftFlask™ po směru hodinových ručiček.

DŮLEŽITÉ: Nedotýkejte se dutých vláken nástrojem ani prsty. (Viz kapitola Varování)

Dvouletá omezená záruka na Katadyn BeFree™

A) Na co se záruka vztahuje: Výrobce zaručuje, že váš filtr Katadyn BeFree™ nemá vady materiálu ani zpracování.

B) Jak dlouho záruka platí: Záruka platí dva roky od data nákupu filtru Katadyn BeFree™.

C) Co Katadyn udělá: Pokud se v průběhu dvouleté záruční doby projeví vada materiálu nebo zpracování, Katadyn podle vlastního uvážení váš filtr Katadyn BeFree™ buď opraví, nebo vymění.

D) Na co se záruka nevztahuje: Záruka se nevztahuje na poškození způsobené nesprávným použitím výrobku, hrubým zacházením nebo nedodržením zde uvedených pokynů pro správné používání, údržbu, čištění nebo skladování. Záruka se rovněž nevztahuje na náhodné ani následné škody vzniklé v souvislosti s nákupem, používáním nebo funkcí výrobku a výslovně je vylučuje. Právní předpisy některých států nepovolují vyloučení nebo omezení náhodných či následných škod, proto se na vás výše uvedené vyloučení nebo omezení nemusí vztahovat.

E) Jak uplatnit záruku: Chcete-li uplatnit záruku, vraťte filtr Katadyn BeFree™ k opravě nebo výměně prodejci, u kterého jste výrobek koupili. Pokud nejste se službami prodejce zcela spokojeni nebo máte k této záruce jakékoli dotazy, kontaktujte zákaznický servis společnosti Katadyn telefonicky, e-mailem nebo písemně (viz kontakty na konci tohoto návodu).

F) Jak se uplatní právní předpisy: Tato záruka vám dává určitá zákonná práva. Můžete mít i další práva, která se v jednotlivých státech liší.

Technické parametry

Průtok	až 2 l vody za minutu
Kapacita filtru	závisí na kvalitě vody
Hmotnost	Katadyn BeFree™ 0,6 l: 59 g Katadyn BeFree™ 1,0 l: 63 g Katadyn BeFree™ 3,0 l: 100 g
Rozměry	Katadyn BeFree™ 0,6 l: 8,0 × 6,5 × 27,5 cm Katadyn BeFree™ 1,0 l: 8,0 × 6,5 × 26,5 cm Katadyn BeFree™ 3,0 l: 23 × 7,5 × 44,7 cm

KONTAKTY

VÝROBCE

Katadyn Products Inc.
Pfäffikerstrasse 37
8310 Kemptthal
Švýcarsko
+41 44 839 21 11
info@katadyn.ch
www.katadyngroup.com

PRODEJCE

Gramino s.r.o.
Frýdecká 424
739 61 Třinec
Česká republika
+420 792 372 934
info@gramino.cz
gramino.cz