CZ

gramino

DOBÍJECÍ AKUMULÁTOR PRO ČELOVÉ SVÍTILNY · NÁVOD K POUŽITÍ

Petzl
CORE

VAROVÁNÍ

Před používáním tohoto výrobku je nutné:

- Přečíst si, pochopit a aplikovat návod k použití.
- Pochopit a přijmout rizika spojená s jeho používáním.
- Seznámit se s možnostmi výrobku a se zákazy jeho použití.

Opomenutí či porušení těchto pokynů nebo jakéhokoliv z těchto upozornění může vést k vážnému poranění nebo smrti.

Dobíjecí akumulátor CORE pro čelové svítilny Petzl HYBRID. Pouze pro čelové svítilny Petzl HYBRID prodávané od roku 2017.

Lithium-iontový dobíjecí akumulátor. Kapacita: 1250 mAh.

Před prvním použitím akumulátor plně nabijte. Používejte pouze dobíjecí akumulátor CORE.

Všeobecně Li-ionové akumulátory ztrácejí 10 % kapacity každý rok. Po 300 nabití/vybití mají stále 70 % původní kapacity.

Pokud používáte dobíjecí akumulátor CORE v čelové svítilně, která je dodávána se standardními bateriemi, může svítivost čelové svítilny rychle poklesnout při téměř úplném vybití akumulátoru.

1. Vložení akumulátoru

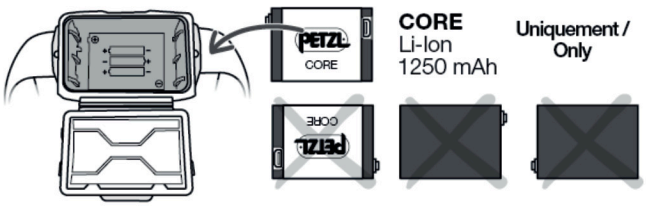

Nabíjení akumulátoru Petzl CORE

2. Úplné nabití akumulátoru

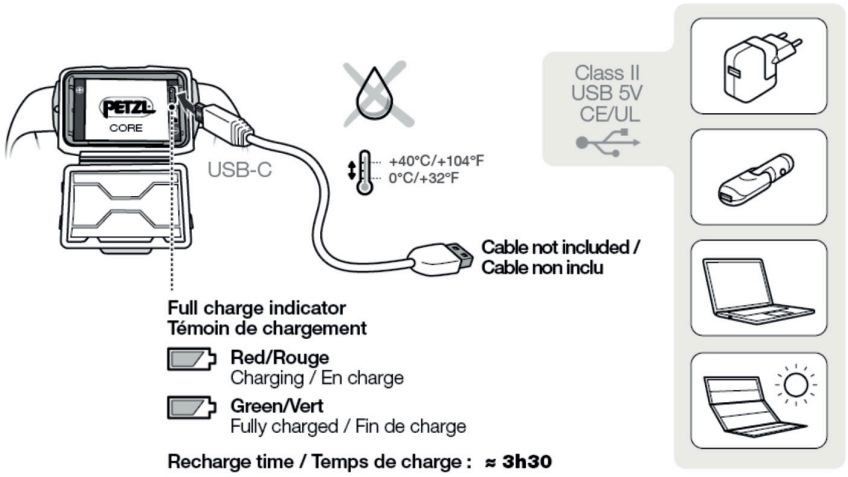

UPOZORNĚNÍ

Nabíjejte pouze pomocí USB-C kabelu.

Výstupní napětí nabíječky nesmí překročit 5 V. Používejte pouze elektrickou nabíječku schválenou dle CE/UL, označenou Třída II (dvojitá izolace proti dotykovému napětí). Akumulátor může být při zapojení do elektrické sítě za účelem nabíjení vystaven přepětí. Proto je nutné používat nabíječku s přepěťovou ochranou (označenou normou IEC 61000-4-5 nebo CE). Akumulátor neponechávejte při nabíjení bez dozoru.

Kontakty dobíjecího akumulátoru musí být při nabíjení suché.

Doba nabíjení

Doba nabíjení je přibližně 3 hodiny a 30 minut s USB nabíječkou nebo na počítači. Pokud je k počítači připojeno několik USB zařízení, doba dobíjení se může prodloužit (až na 24 hodin).

Během dobíjení svítí indikátor nabíjení trvale červeně, při úplném dobití se přepne na zelené světlo.

Výměna dobíjecího akumulátoru

Používejte pouze dobíjecí akumulátor CORE. Použití jiného typu dobíjecího akumulátoru může svítilnu poškodit. Nepoužívejte jiný typ dobíjecího akumulátoru.

Všeobecné informace o svítilnách a dobíjecích akumulátorech značky Petzl

Prohlášení o shodě EU je dostupné na Petzl.com.

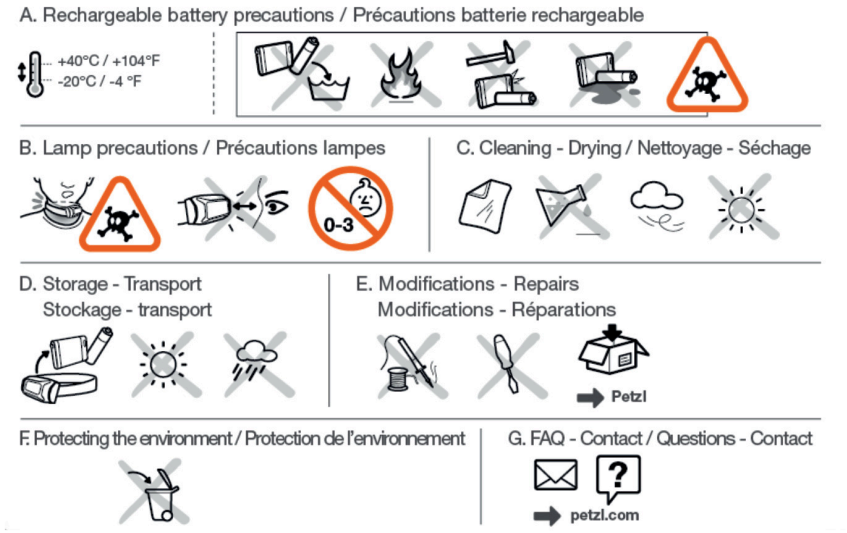

A. BEZPEČNOSTNÍ OPATŘENÍ PRO DOBÍJECÍ AKUMULÁTOR CORE

Dobíjecí akumulátor představuje nebezpečí výbuchu nebo popálení.

Nesprávné použití může způsobit poškození dobíjecího akumulátoru.

- Dobíjecí akumulátor neponořujte do vody.
- Použitý akumulátor nevhazujte do ohně.
- Dobíjecí akumulátor nevystavujte vysokým teplotám. Dodržujte doporučené teploty pro použití a skladování.
- Dobíjecí akumulátor se nepokoušejte rozbít, může explodovat nebo vyloučit toxické látky.
- Pokud je dobíjecí akumulátor poškozený, deformovaný nebo prasklý, nerozebírejte ho nebo neměňte jeho strukturu. Použitý dobíjecí akumulátor zlikvidujte podle současných platných předpisů pro vaši zemi.
- Pokud z dobíjecího akumulátoru prosakuje elektrolyt, vyhněte se jakémukoliv kontaktu s touto žíravou a nebezpečnou kapalinou; pokud dojde ke kontaktu, vyhledejte lékařskou pomoc. Dobíjecí akumulátor vyměňte a vadný akumulátor zlikvidujte podle současných platných předpisů pro vaši zemi.

B. Bezpečnostní opatření pro svítilnu

C. Čištění, sušení

Pokud jste svítilnu používali ve vlhkém prostředí, vyjměte dobíjecí akumulátor ze svítilny. Svítilnu (s otevřeným pouzdrem) a dobíjecí akumulátor nechte vyschnout.

V případě kontaktu s mořskou vodou svítilnu očistěte hadříkem namočeným v čisté vodě a vysušte.

Nepoužívejte chemikálie, které by mohly svítilnu nebo dobíjecí akumulátor poškodit.

D. Skladování, přeprava

Skladování a přeprava znamená jakoukoliv situaci, při které nejsou svítilna nebo dobíjecí akumulátor používány (například transport v batohu nebo kapse oblečení).

Během dlouhodobého uskladnění dobíjecí akumulátor dobijte a vyjměte ze svítilny (dobití opakujte každých 6 měsíců). Vyhněte se kompletnímu vybití dobíjecího akumulátoru. Dobíjecí akumulátor skladujte na suchém místě, chráněném před nárazy. Vhodná skladovací teplota je 20 až 25 °C. Po 12 měsících skladování v těchto podmínkách bude dobíjecí akumulátor vybitý.

Nemožnost správného skladování výrobku může způsobit jeho předčasné stárnutí.

Pro přepravu svítilny, pokud ji nepoužíváte, doporučujeme odpojit dobíjecí akumulátor od svítilny, abyste předešli nechtěnému zapnutí svítilny. Pokud dojde k náhodnému rozsvícení svítilny (například uvnitř batohu), hrozí nebezpečí zahřátí, které by mohlo poškodit okolní vybavení.

E. Úpravy/opravy

Jsou zakázány mimo provozovny značky Petzl, kromě výměny náhradních dílů.

F. Ochrana životního prostředí

Svítilnu a dobíjecí akumulátor zlikvidujte pouze podle současných platných předpisů pro vaši zemi.

G. Dotazy/kontakt

Záruka Petzl

Na tento dobíjecí akumulátor se vztahuje dvouletá záruka na výrobní vady či vady materiálu. Záruka se nevztahuje na: používání po více než 300 nabíjecích cyklech, oxidaci, vady vzniklé běžným opotřebením a roztržením, změnou a úpravou výrobku, nesprávnou údržbou a skladováním, poškozením při nehodě či z nedbalosti a nevhodným anebo nesprávným použitím.

Zodpovědnost

Petzl není odpovědný za následky přímé, nepřímé nebo náhodné ani za škody vzniklé v průběhu používání tohoto výrobku.

KONTAKTY

VÝROBCE

Petzl
38920 Crolles
Francie
www.petzl.com

DISTRIBUTOR

VERTONE s.r.o.
Podhorská 240/168
466 02 Jablonec nad Nisou
Česká republika
+420 489 200 200
info@vertone.cz

PRODEJCE

Gramino s.r.o.
Frýdecká 424
739 61 Třinec
Česká republika
+420 792 372 934
info@gramino.cz
gramino.cz